INSTAPANEL®
Cubiertas y Revestimentos Industriales

# Kover L-804

## AISLADOS

- Panel continuo constituido por dos laminas de acero, con núcleo aislante de Poliuretano (PUR) o Poliisocianurato (PIR)* de alta densidad (38 - 40 kg/m$^3$ con tolerancias de ± 2 kg/m$^3$), por lo que se obtiene una solución de cubierta – aislación – cielo, en un solo producto integrado.
- El compromiso estructural entre el poliuretano rígido y las laminas de acero, le confiere alta resistencia mecánica, aislación térmica y bajo peso.
- El largo del panel máximo esta limitado por la condición de transporte y manipulación (Mín. 2.50m – Máx. 14m), largos superiores sujetos a consulta.
- **El Kover L-804 está aprobado en el Listado Oficial de Soluciones Constructivas para Acondicionamiento Térmico del Ministerio de Vivienda y Urbanismo.**

* Consultar por factibilidad técnica.

EDICION, JULIO 2010

CINTAC

# Kover L-804

## Características Técnicas

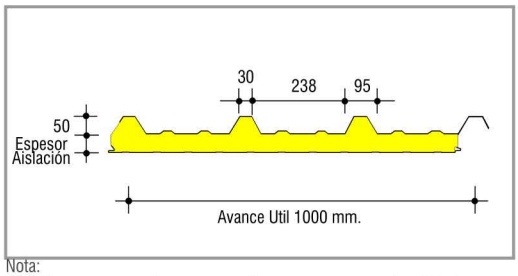


**Terminación**
- Zincalum / Zincalum
- Zincalum / Prepintado
- Prepintado / Prepintado

**Espesores (mm)**
**Aceros** (*)
0,5/ 0,4
**Aislación**
30/80
50/100

**Adaptabilidad** — **Recto**

**Usos**
**Cubiertas**
**Revestimientos**
Horizontal
Vertical

**Pendiente Mínima** **5%**

Nota:
(*) Valores corresponden a espesor de aceros caras superior e inferior respectivamente.
- Para otros espesores ver factibilidad técnica con el departamento de Especificación.
- Para distanciamiento entre costaneras, consultar a departamento Especificación.
- Esquemas prepintado PVDF y Plastisol, factibilidad sobre 500m², previa consulta.

## Tabla de Cargas

| | CARGAS ADMISIBLES (kg/m²) | | | | | | | | |
|---|---|---|---|---|---|---|---|---|---|
| | Distancia entre Costaneras (m) | | | | | | | | |
| Condición de Apoyo | 1,50 | 1,75 | 2,00 | 2,25 | 2,50 | 2,75 | 3,00 | 3,25 | 3,50 |
| | 370 | 291 | 231 | 186 | 151 | 124 | 102 | 84 | 70 |
| | 398 | 324 | 268 | 225 | 191 | 164 | 141 | 122 | 106 |
| | 402 | 327 | 269 | 225 | 189 | 160 | 137 | 117 | 101 |

Notas:
- Las sobrecargas admisibles expresadas en el cuadro, corresponden a espesor chapa superior 0.5 mm y chapa inferior 0.4 mm y espesor de aislación 30/80.
- Sobre cubiertas que requieran mantención de equipo, se recomienda instalar pasarelas para el transito de personas.
- Todos las dimensiones son nominales, están sujetas a tolerancia de fabricación y criterios normativos.
- Para distancias entre costaneras en panel 50/100 consultar Departamento Técnico.

## Esquemas de Instalación

### FIJACION EN REVESTIMIENTOS

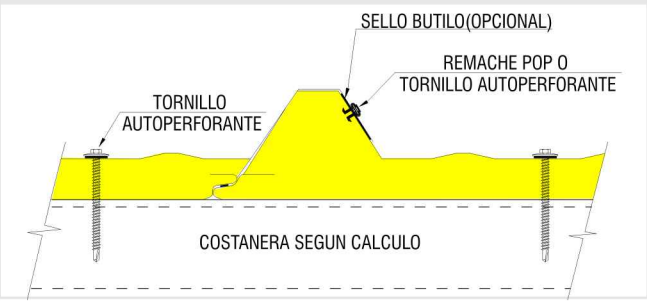


### FIJACION EN CUBIERTAS

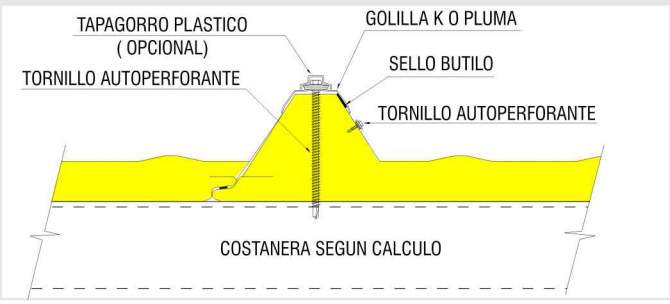


### FORRO CABALLETE

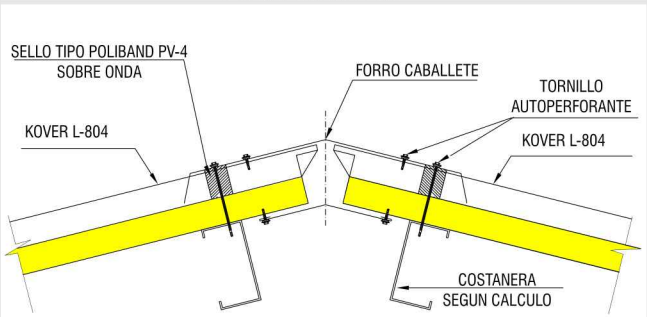


### FORRO FRONTAL

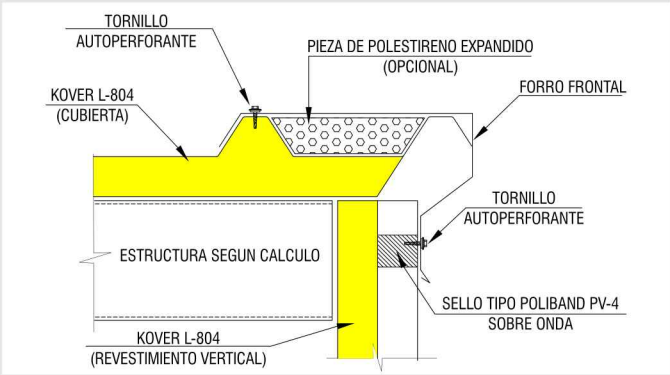


Notas:
El tipo de fijación dependerá de la costanera que se utilice. Para otros detalles de instalación consultar al departamento de Especificación.
Para obtener más información de este producto solicite Manual Técnico.
Nuestros productos están en constante proceso de innovación y desarrollo, por lo que pueden estar afectos a modificaciones.

INSTAPANEL® Cubiertas y Revestimientos Industriales
CINTAC